PESP

brofer
making air better
+7 (495) 801-72-12
INFO@BROFER-RUS.RU
WWW.BROFER-RUS.RU

ОПИСАНИЕ:
Пленум для диффузора на панели (комплект).

МАТЕРИАЛ:
Штампованный полистирол (композитный материал) плотностью 45 кг /м3 , класс огнестойкости 1.

МОНТАЖ:
Крепление диффузора к пленуму через винт на штанге «А».

ДОПОЛНИТЕЛЬНОЕ ОБОРУДОВАНИЕ:
Крепежный стержень, соединение для гибкого воздуховода, заслонка, выравнивающая сетка

ЦЕНЫ (ПО ЗАПРОСУ)

Код	Описание			мм	€
BPPSK	Пленум в комплекте				
KITFISSPESP	Стержень для крепления пленума				
BCANPL	Соединение для гибкого воздуховода			125	
				160	
				200	
				250	
BS	Заслонка			125	
				160	
				200	
				250	
BEPS	Выравнивающая сетка				

ЧЕРТЕЖИ

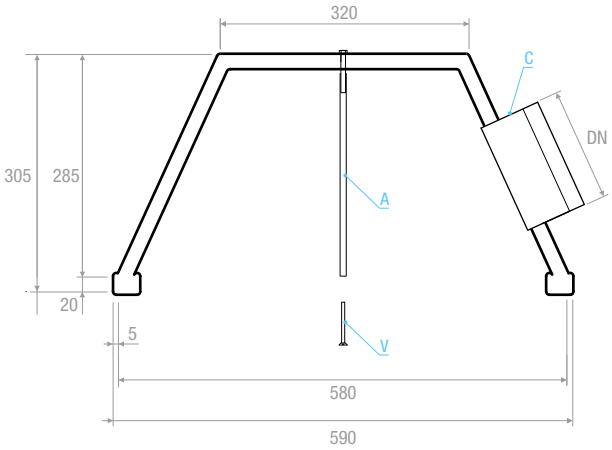

ПОСТАВЛЯЕТСЯ В РАЗОБРАННОМ ВИДЕ ДЛЯ ПОСЛЕДУЮЩЕЙ СБОРКИ НА ОБЪЕКТЕ