PDLCC

brofer
making air better
+7 (495) 801-72-12
INFO@BROFER-RUS.RU
WWW.BROFER-RUS.RU

ОПИСАНИЕ:
Многофункциональный пленум-комплект для линейных щелевых диффузоров **DLF / DLN**.

МАТЕРИАЛ:
Пленум изготовлен из оцинкованной стали. (Модель **PDLCC**) с внешней изоляцией из полиэтилена толщиной 6 мм (модель **PDLCCI**) и съемные фланцы из пластика.

Пленум подходит как для установки с индивидуальным диффузором, так и для наращивания в длинную линию.

МОНТАЖ:
Монтаж диффузора к пленуму с помощью наклонных кронштейнов (**CVL**) и винтов, которые входят в комплект.

УПАКОВКА:
Индивидуальный комплект с защитным нейлоном.

ЦЕНЫ (ПО ЗАПРОСУ)

Модель	L	Z	ØD	Присоед. фланец	Коллиcтво монтажных скоб **CVL**	ЦЕНА*	На поддоне (1200 x 800)
	мм	мм	мм	шт	шт	€	шт
PDLCC - 1F - 1000	1000	66	156	1	2		38
PDLCC - 1F - 1500	1500	66	156	2	2		38
PDLCC - 2F - 1000	1000	105	156	2	2		24
PDLCC - 2F - 1500	1500	105	156	3	2		24
PDLCC - 3F - 1000	1000	144	196	2	2		19
PDLCC - 3F - 1500	1500	144	196	3	2		19
PDLCC - 4F - 1000	1000	181	196	2	2		15
PDLCC - 4F - 1500	1500	181	196	3	2		15
PDLCCI - 1F - 1000	1000	66	156	1	2		38
PDLCCI - 1F - 1500	1500	66	156	2	2		38
PDLCCI - 2F - 1000	1000	105	156	2	2		24
PDLCCI - 2F - 1500	1500	105	156	3	2		24
PDLCCI - 3F - 1000	1000	144	196	2	2		19
PDLCCI - 3F - 1500	1500	144	196	3	2		19
PDLCCI - 4F - 1000	1000	181	196	2	2		15
PDLCCI - 4F - 1500	1500	181	196	3	2		15

ЧЕРТЕЖИ

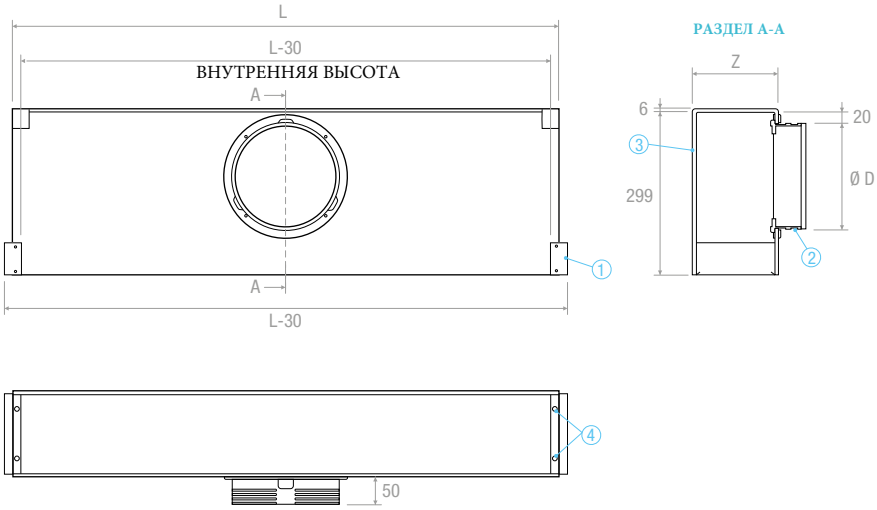

❶ Боковая крышка должна быть снята в случае наращивания в длину
❷ Пластиковый фланец поставляется с индивидуальным креплением
❸ Толщина наружной изоляции полиэтилена 6 мм
❹ Отверстия Ø 9 для монтажа

Пошаговая инструкция по наращиванию в длину с помощью PDLCC

ШАГ 1:
Разместите два пленума торец к торцу, по стороне которая будете наращивать в длину.
Отделите монтажный элемент «**A**» от основного корпуса пленума отгибая и прижимая его к корпусу (верх-вниз) по линии предварительного разреза (рис. 1), пока элемент «**A**» не будет отделен (рис. 2 / рис. 3). Сохраните монтажный элемент «**A**».
Установите фланец на пленум соедненив его из двух частей (рис. 4).
Отрежьте резаком и снимите конец изоляции, чтобы на это место можно было установить элемент «**A**» (рис. 5).

ШАГ 2:
Поднесите два пленума ближе друг к другу, убедившись, что они ровны, а детали хорошо выровнены и соприкасаются (рис. 6).
Установите в верхней части стыка двух пленумов ранее снятый элемент «**A**», и закрепите ее саморезами, входящими в комплект (Рис.6 / Рис.7).
Закрепите пленумы внутри корпуса винтами, входящими в комплект (рис. 8).

fig 1

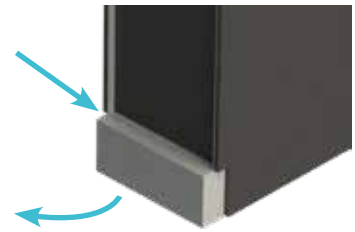

fig 2

fig 3

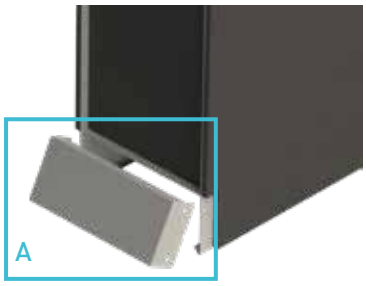

fig 4

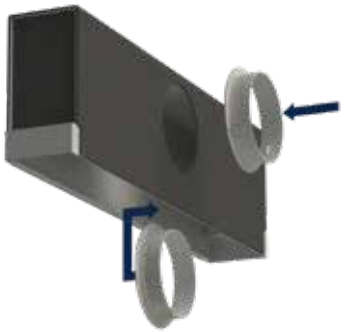

fig 5

fig 6

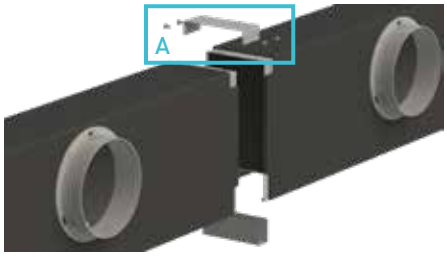

fig 7

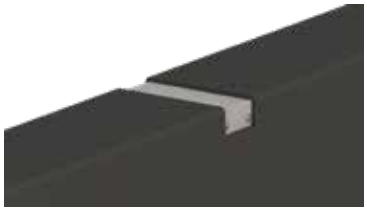

fig 8