GA1

brofer making air better
+7 (495) 801-72-12
INFO@BROFER-RUS.RU
WWW.BROFER-RUS.RU

ТОЛЩИНА МОДЕЛИ 300 мм

ЦЕНЫ (ПО ЗАПРОСУ)

Колличество планок	0	1	2	3	4	5
ВЫСОТА	450	600	750	900	1050	1200
ДЛИНА	€	€	€	€	€	€
300						
400						
500						
600						
700						
800						
900						
1000						
1100						
1200						
1300						
1400						
1500						
1600						
1700						
1800						-
1900	-	-	-	-	-	-
2000	-	-	-	-	-	-

Колличество планок	6	7	8	9	10
ВЫСОТА	1350	1500	1650	1800	1950
ДЛИНА	€	€	€	€	€
300					
400					
500					
600			-	-	-
700			-	-	-
800			-	-	-
900			-	-	-
1000			-	-	-
1100			-	-	-
1200		-	-	-	-
1300		-	-	-	-
1400		-	-	-	-
1500	-	-	-	-	-
1600	-	-	-	-	-
1700	-	-	-	-	-
1800	-	-	-	-	-
1900	-	-	-	-	-
2000	-	-	-	-	-

Версия из оцинкованной стали с рамкой

ОПИСАНИЕ:
Противошумовые решетки для индивидуального или совместного использования.

МАТЕРИАЛ:
Рама и планки из оцинкованной стали со звукоизоляцией планок и отделкой из перфорированного листа стали. Возможность изготовления без рамки. По периметру планки отделка из окрашенной или нержавеющей стали и алюминия.

ПРИМЕНЕНИЕ:
Противошумовой блок для канальных вентиляционных установок или шумопоглощающий элемент прохождения воздуха для промышленного применения.

МОНТАЖ:
Настенный монтаж с достаточно надежной системой крепления (недостаточно, просто зафиксировать рамку к стене).

Уровень шумоглушения (дБ) - на притоке

Частота	Гц	63	125	250	500	1000	2000	4000	8000
Одинарная сетка	Дб(А)	3	4	5	9	12	15	14	15
Двойная сетка	Дб(А)	4	5	9	15	22	27	25	24

Уровень шумоглушения (дБ) - на вытяжке

Частота	Гц	125	250	500	1000	2000	4000
Одинарная сетка	Дб(А)	6	7	10	14	17	15
Двойная сетка	Дб(А)	6	10	17	24	30	27

Падение давления

ОДИНАРНАЯ СЕТКА									
Скорость воздуха	м/с	1	2	3	4	5	6	8	10
Падение давления на выходе	Па	8	31	68	120	186	266	468	724
Падение давления на входе	Па	7	27	58	102	157	224	391	604

ДВОЙНАЯ СЕТКА									
Скорость воздуха	м/с	1	2	3	4	5	6	8	10
Падение давления на выходе	Па	13	53	121	218	344	499	897	1414
Падение давления на входе	Па	11	47	107	193	304	441	793	1250

ПРИМЕР ВЫБОРА ПРОТИВОШУМОВОЙ РЕШЕТКИ

ОДИНАРНАЯ СЕТКА НА ВСАСЫВАНИИ									
Воздушный поток	м³/ч	8100							
Длина	мм	1000							
Высота	мм	750							
Скорость воздуха	м/с	3							
Падение давления	Па	58							
Уровень шумоглушения (дБ)	Гц	63	125	250	500	1000	2000	4000	8000
	Дб(А)	3	4	5	9	12	15	14	15
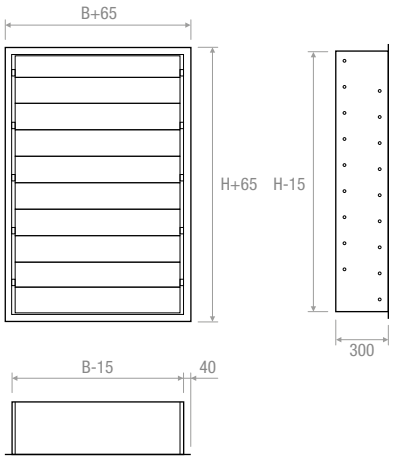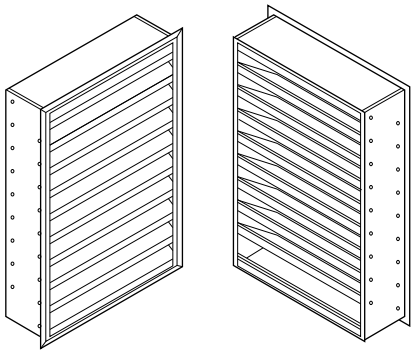
ЧЕРТЕЖИ