BMC

brofer
making air better
+7 (495) 801-72-12
INFO@BROFER-RUS.RU
WWW.BROFER-RUS.RU

ОПИСАНИЕ:
Решетка для круглых каналов с шагом ламелей 20 мм.

МАТЕРИАЛ:
Оцинкованная сталь или окрашенная в RAL 9010, RAL 9016, RAL 7035.
Модели из нержавеющей стали AISI 304, 2B или BA, доступны по запросу.

ПРИМЕНЕНИЕ:
Для установки на круглый воздуховод, для притока и вытяжки воздуха.
Высота установки: 2,5 - 3,5 м.

МОНТАЖ:
•Крепление фронтальными винтами.

ДОПОЛНИТЕЛЬНОЕ ОБОРУДОВАНИЕ:
•Калибровочная заслонка с лопатками встречного движения.
•Многореберная регулируемая заслонка.
•Одностворчатая отклоняющая заслонка.

ЦЕНЫ (ПО ЗАПРОСУ)

	Возд-вод							
BxH	Ø	BMC1VO BMC10V	BMC1V BMC10	BMC2VO BMC20V	BMC2V BMC20	SC	SK	SB
мм	мм	€	€	€	€	€	€	€
200x75	150 200 250							
300x75								
400x75								
500x75								
600x75								
800x75								
200x100	300 350 400 450							
300x100								
400x100								
500x100								
600x100								
• 800x100								
•1000x100								
300x150	500 600 700 800							
400x150								
500x150								
600x150								
• 800x150								
•1000x150								
400x200	900 1000 1100 1200							
500x200								
600x200								
• 800x200								
•1000x200								

• С промежуточно усиленными рамками.

ОПИСАНИЕ:
BMC1: Круглая решетка, подходящая для любого диаметра воздуховода
BMC2: Круглая решетка с точным диаметром воздуховода
BMCV: Решетка с однорядными вертикальными ламелями параллельных короткой стороне
BMCO: Решетка с одинарным рядом ламелей, параллельных длинной стороне
BMCVO: Решетка с двойным рядом ламелей (передние планки параллельны короткой стороне, задние параллельны длинной стороне)
BMCOV: Решетка с двойным рядом ламелей (передние планки параллельны длинной стороне, задние параллельны короткой стороне)

АКСЕССУАРЫ:
SC: Калибровочная заслонка с лопатками встречного движения.
SK: Многореберная регулируемая залонка
SB: Одностворчатая отклоняющая заслонка

ЧЕРТЕЖИ

BMC1

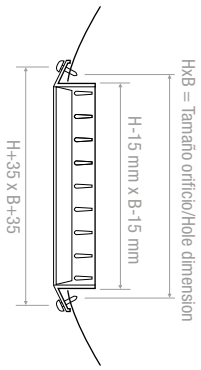

BMC2

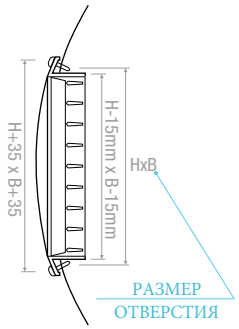

SK

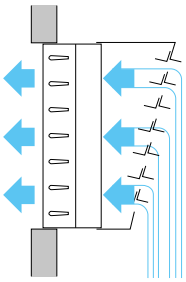

SB

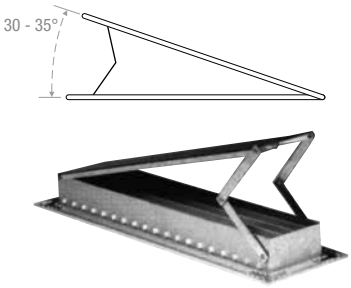

ТИП КРЕПЛЕНИЯ

Крепление винтами

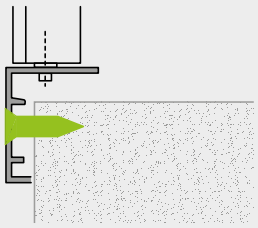

СТАНДАРТНЫЙ

ОТВЕРСТИЯ

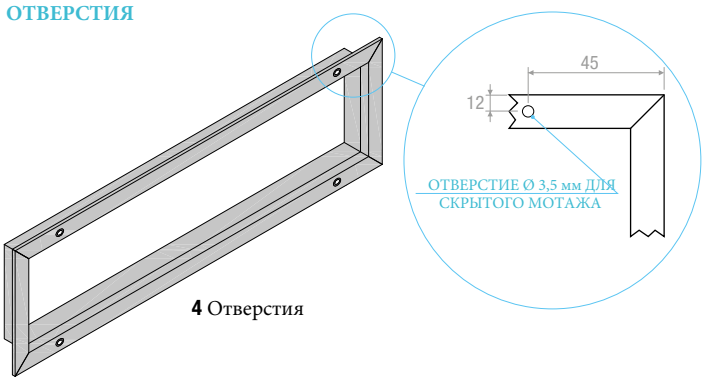

4 Отверстия

УПРАВЛЕНИЕ ЗАСЛОНКОЙ SK

ОТКРЫТИЕ ЛАМЕЛЕЙ

1) Просуньте крючок через ламели решетки и закрепите его в отверстии на управляющей заслонке (см. деталь крюка).

2) С помощью крючка протолкните ребра заслонки в направлении, указанном стрелкой.

3) Снимите крючок с заслонки.

ЗАКРЫТИЕ ЛАМЕЛЕЙ

1) Просуньте крючок через ламели решетки и закрепите его в отверстии на управляющей заслонке (см. деталь крюка).

2) С помощью крючка потяните ребра заслонки в направлении, указанном стрелкой.

3) Снимите крючок с заслонки.

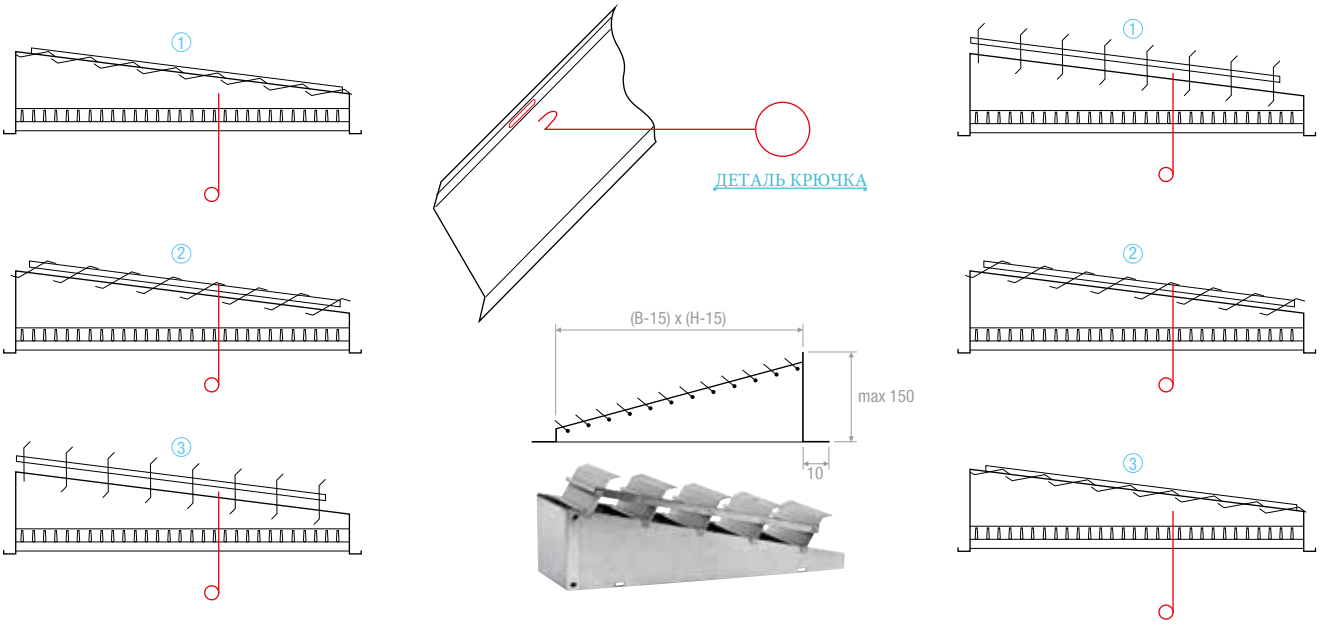

ТАБЛИЦА ПОДБОРА

Модель	A_k [м²]	Q [м³/ч]		L_{WA} [dB(A)]		$X_{(0,25)}$ [м]		Dp_t [Pa]	
		мин	макс	мин	макс	мин	макс	мин	макс
BMC 200x75	0,007275	70	135		37	2	2,8	5	20
BMC 300x75	0,011775	100	220		38	2,3	3,3	5	20
BMC 400x75	0,016575	150	300		40	2,5	3,7	5	20
BMC 500x75	0,21675	200	400		40	2,7	4,2	5	20
BMC 600x75	0,026925	250	500	20	41	3	4,6	5	20
BMC 800x75	0,038025	370	730	22	42	3,4	5,4	5	20
BMC 200x100	0,0097	90	180		38	2,6	3,5	5	20
BMC 300x100	0,0157	140	290		40	2,8	4	5	20
BMC 400x100	0,0221	200	400		40	3,1	4,4	5	20
BMC 500x100	0,0289	270	530		41	3,3	4,9	5	20
BMC 600x100	0,0359	330	660	20	42	3,5	5,3	5	20
BMC 800x100	0,0507	470	930	22	43	3,9	6,1	5	20
BMC 1000x100	0,0662	610	1210	22	44	4,2	6,7	5	20
BMC 300x150	0,0255	230	470		41	3,2	4,7	5	20
BMC 400x150	0,0359	330	660	20	42	3,5	5,3	5	20
BMC 500x150	0,0469	430	860	21	43	3,8	5,9	5	20
BMC 600x150	0,0584	540	1070	22	44	4,1	6,4	5	20
BMC 800x150	0,0823	760	1500	23	45	4,6	7,3	5	20
BMC 1000x150	0,1074	990	1960	24	45	5	8,2	5	20
BMC 400x200	0,0507	470	930	22	43	3,9	6,1	5	20
BMC 500x200	0,0662	610	1210	22	44	4,2	6,7	5	20
BMC 600x200	0,0823	760	1500	23	45	4,6	7,3	5	20
BMC 800x200	0,1161	1060	2120	24	46	5,1	8,5	5	20
BMC 1000x200	0,1515	1390	2770	25	47	5,7	9,6	5	20